AR_998_000_000

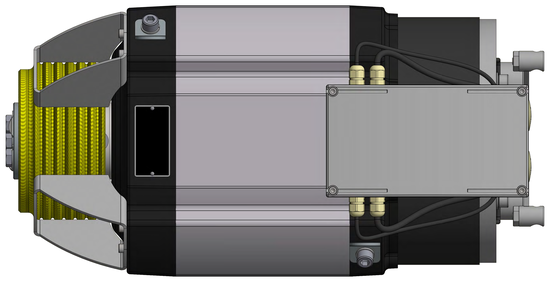

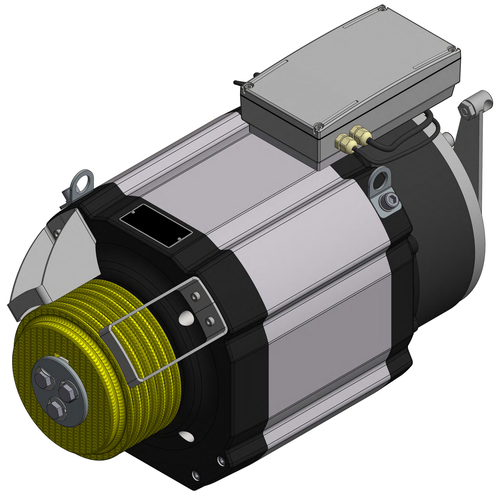

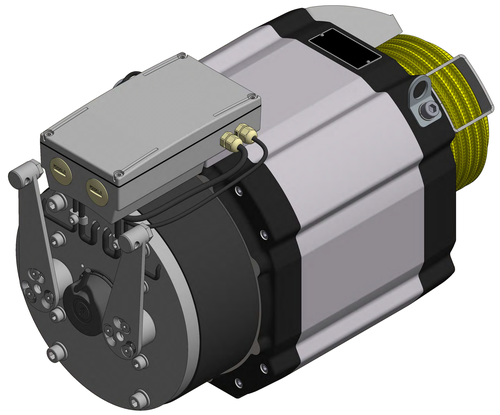

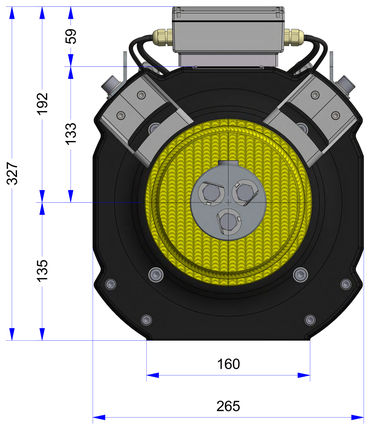

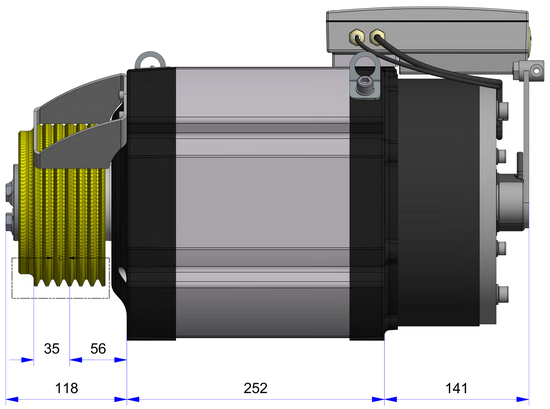

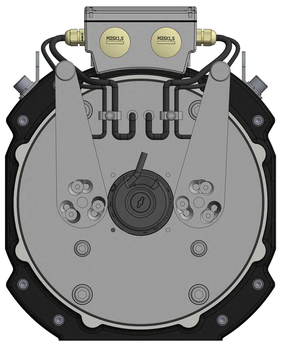

AR_00_000_215

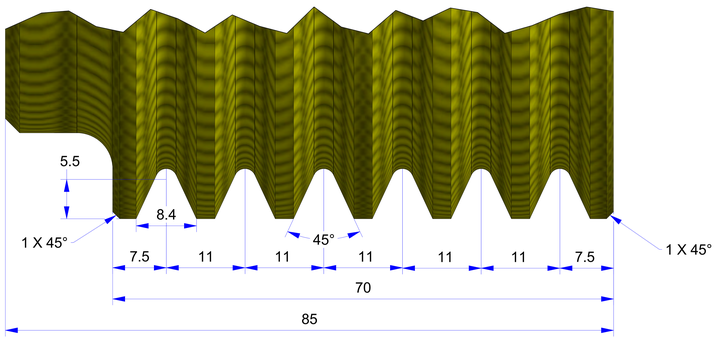

Detay C Detail
*Ölçek **7 : 1** Scale*

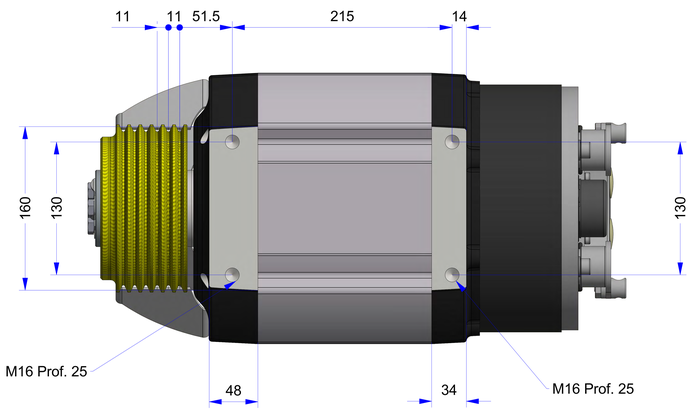

Tahrik kasnağı **160**mm Traction
Sheave Halat **6x6.5**mm **V 45°** Ropes

DENOMINAZIONE \ DESCRIPTION			
T24.160.xx - Puleggia 160 n°6 corde da 6,5 V45°			GRAVIT ELEVATOR MACHINES
LAFERTMOTORS	N. DIS \ N. DWG **AR_998_000_000**	REVISIONE \ REVISION **00**	DATA \ DATE **30/07/2014**

La LAFERT S.p.A. si riserva a termini di legge la proprietà del presente disegno con divieto di riprodurlo o comunicarlo a terzi senza sua autorizzazione